# Комплектующие для подачи СОЖ с внутренним диаметром 1/4"

**Артикул: 52400**

**Наименование: Распределитель модульный 1/4"**

**Состав:**
- основание распределителя  1/4" – 1 шт;
- соединитель угловой 1/4" – 1 шт;
- соединитель Т-образный 1/4" – 3шт;
- крепежные винты – 3шт

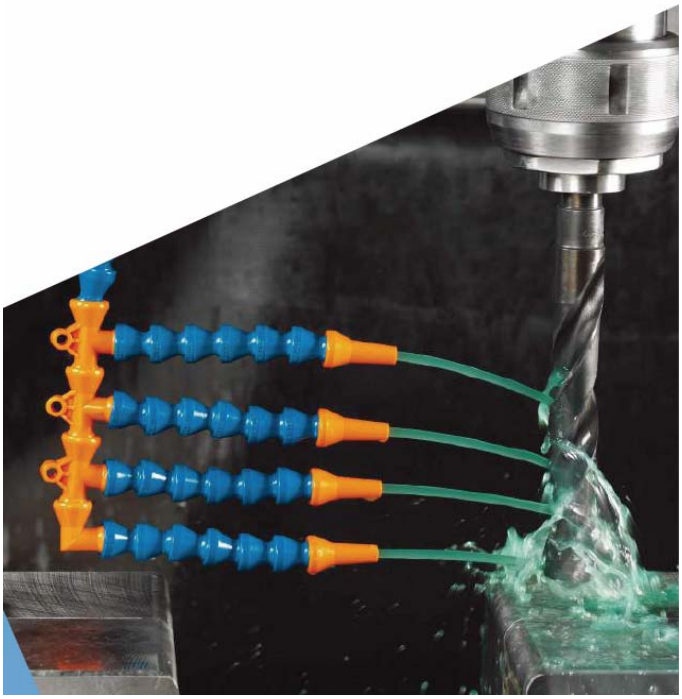

**Внешний вид распределителя модульного 52400**

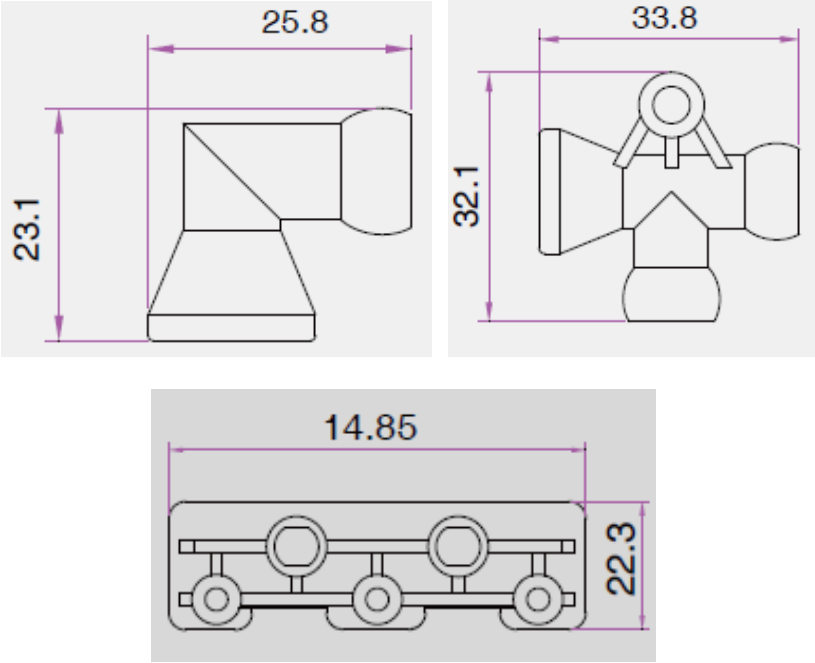


**Чертеж распределителя модульного 52400**