Светильники станочные светодиодные серии ST-L24

Взрывобезопасный влагозащищенный светильник, изготавливается под брэндом Stankim. Может применяться внутри металлообрабатывающих станков, в пищевой, фармацевтической промышленности и т.п. Устойчив к воздействию СОЖ, вибрации, ударов и высоких температур, дает хорошую освещенность при низких энергозатратах. Легко крепится и регулируется под нужным углом.

Технические характеристики:

- Рабочее напряжение – DC 24В
- Цветовая температура – 5500-6000К
- Литой корпус из анодированного алюминия
- Плафон из высокопрочного стекла
- Светодиодная лента
- Класс защиты – IP65
- Срок службы – 50 тыс. часов
- Угол освещения - 120º
- Индекс цветопередачи >80
- Эффективность – 100 Лм/Вт
- Крепление – два алюминиевых кронштейна

Модель светильника	**ST-L24-7-300**	**ST-L24-12-400**	**ST-L24-16-600**	**ST-L24-20-800**
Длина светильника, мм	300	400	600	800
Мощность, Вт	7	12	16	20
Световой поток, Лм	710	1250	1640	2050
Расстояние L1, мм	250	400	600	800
Расстояние L2, мм	320~330	470~480	670~680	870~880

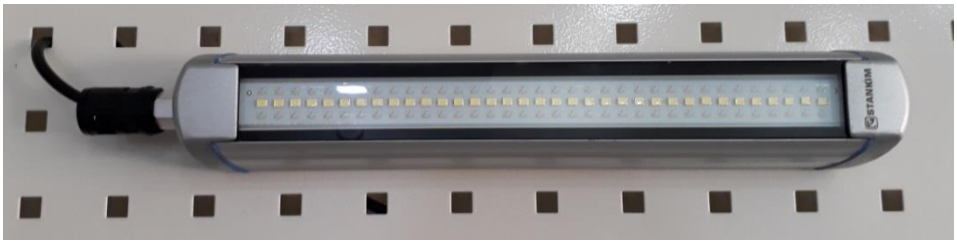

Внешний вид светильника

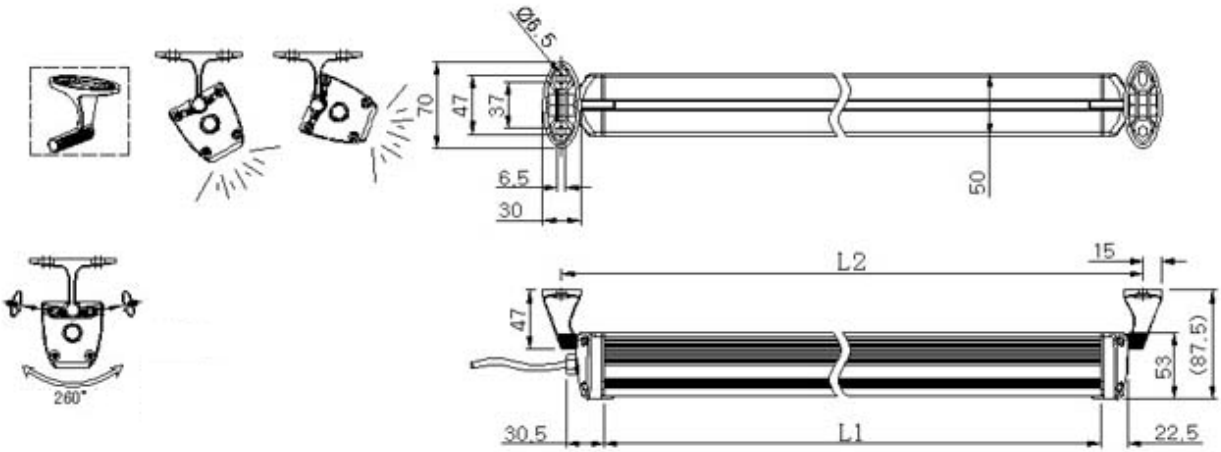

Чертеж светильника с креплением